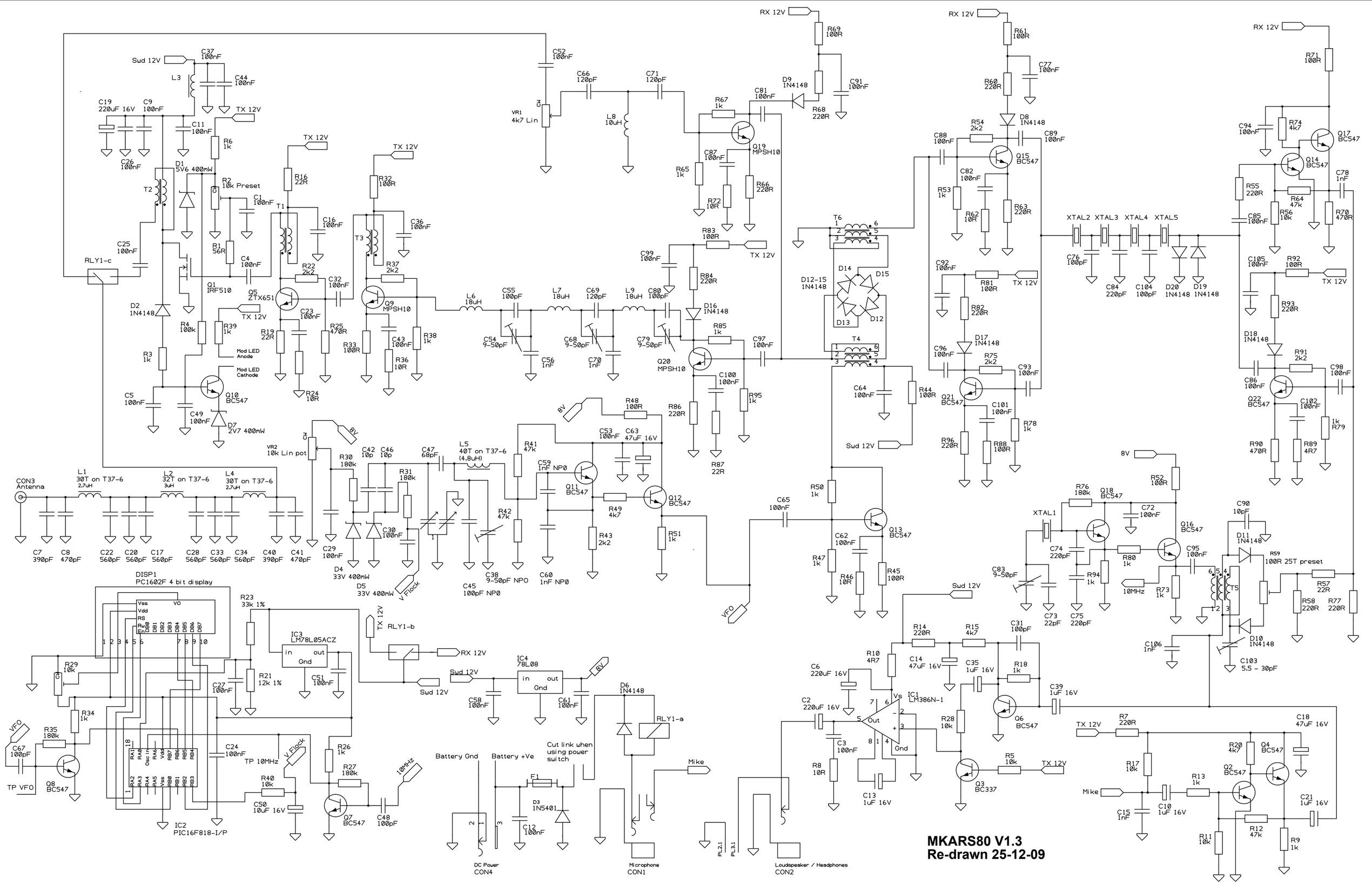
MKARS80 V1.3
Re-drawn 25-12-09
CON3 Antenna
L1 30T on T37-6 2.7uH
L2 32T on T37-6 3uH
L4 30T on T37-6 2.7uH
L5 40T on T37-6 (4.8uH)
DISP1 PC1602F 4 bit display
IC2 PIC16F818-I/P
IC3 LM78L05ACZ
IC4 78L08
IC1 LM386N-1
VR1 4k7 Lin
VR2 10k Lin pot
RLY1-c
RLY1-b
RLY1-a
Q1 IRF510
Q5 ZTX651
Q9 MPSH10
Q19 MPSH10
Q20 MPSH10
Q10 BC547
Q11 BC547
Q12 BC547
Q13 BC547
Q15 BC547
Q16 BC547
Q17 BC547
Q14 BC547
Q21 BC547
Q22 BC547
Q18 BC547
Q6 BC547
Q3 BC337
Q4 BC547
Q2 BC547
Q7 BC547
Q8 BC547
T1
T2
T3
T4
T5
T6
XTAL1
XTAL2
XTAL3
XTAL4
XTAL5
Mod LED Anode
Mod LED Cathode
V Flock
VFO
TP VFO
TP 10MHz
10MHz
Mike
Battery Gnd
Battery +Ve
Cut link when using power switch
DC Power CON4
Microphone CON1
Loudspeaker / Headphones CON2
RX 12V
TX 12V
Swd 12V
8V